5 – DONDOLO A 4 POSTI FISSO

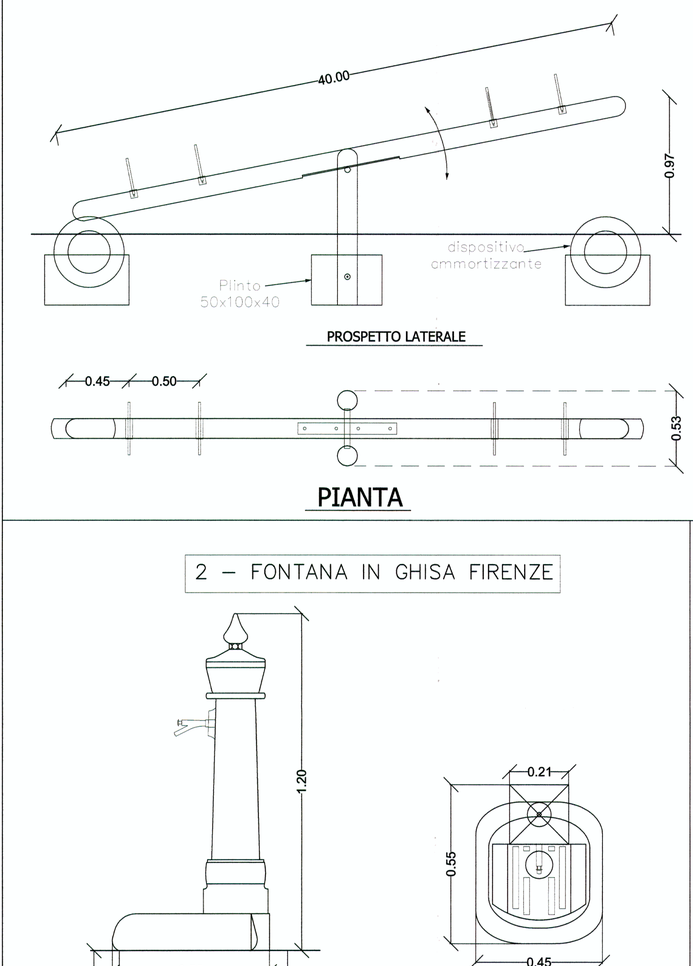

3 – PORTARIFIUTI ACCIAIO INOX

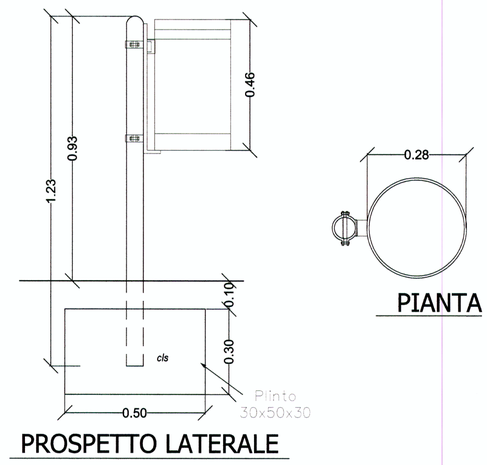

1 – PANCA in PINO

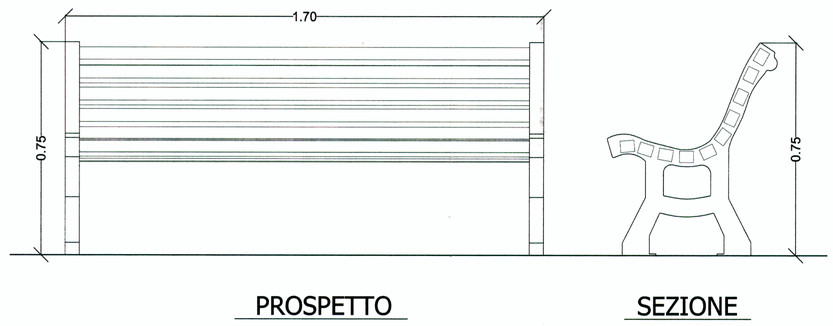

2 – FONTANA IN GHISA FIRENZE

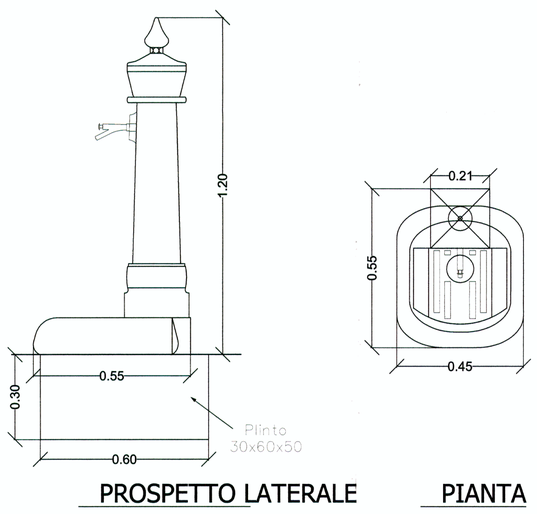

4 – ALTALENA DOPPIA

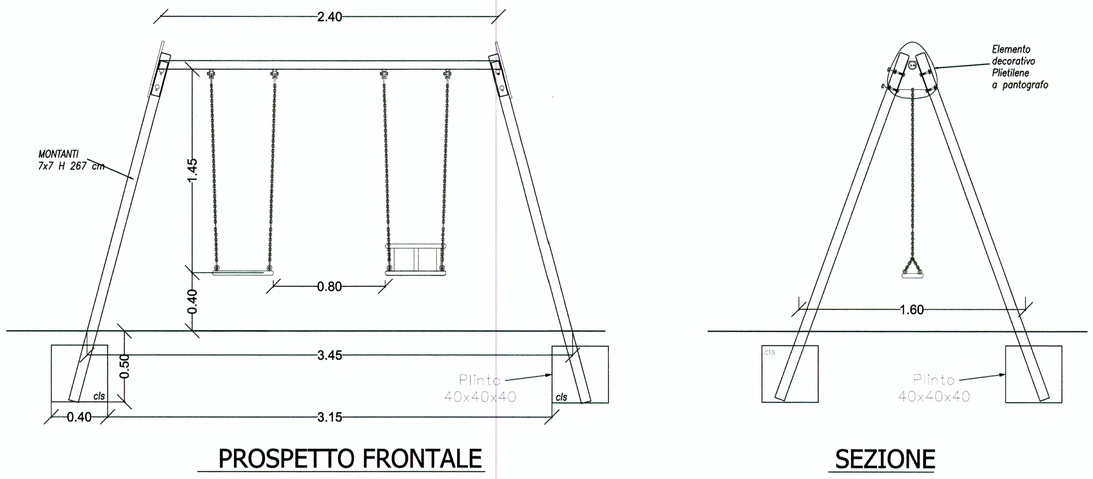

6 – SCIVOLO

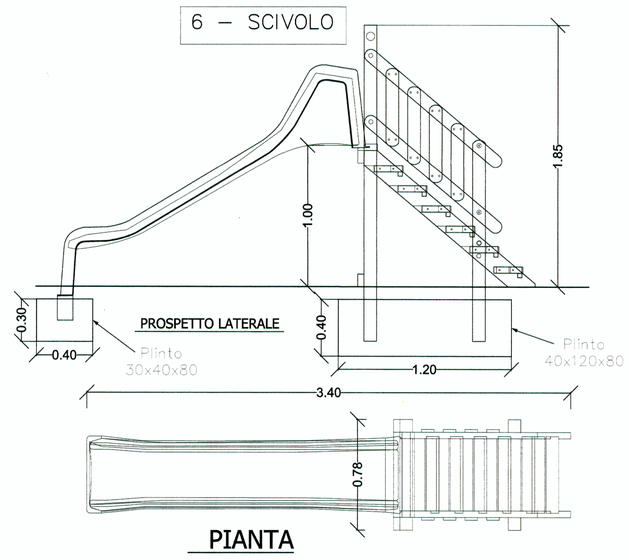

PARTICOLARI RECINZIONE

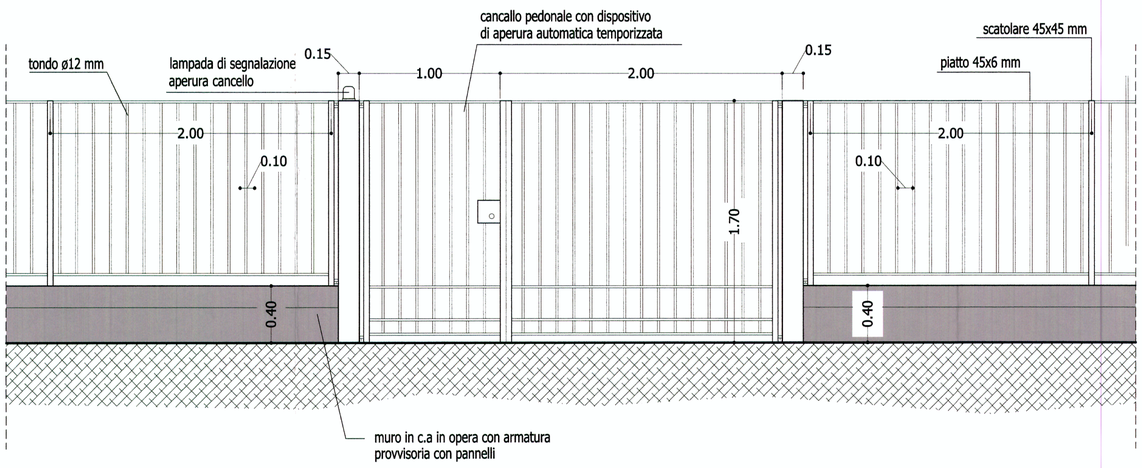

PROSPETTO (scala 1:10)

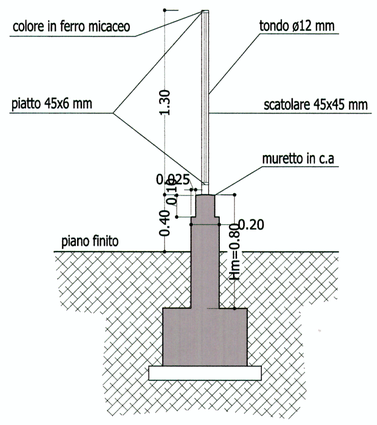

SEZIONE
(scala 1:10)

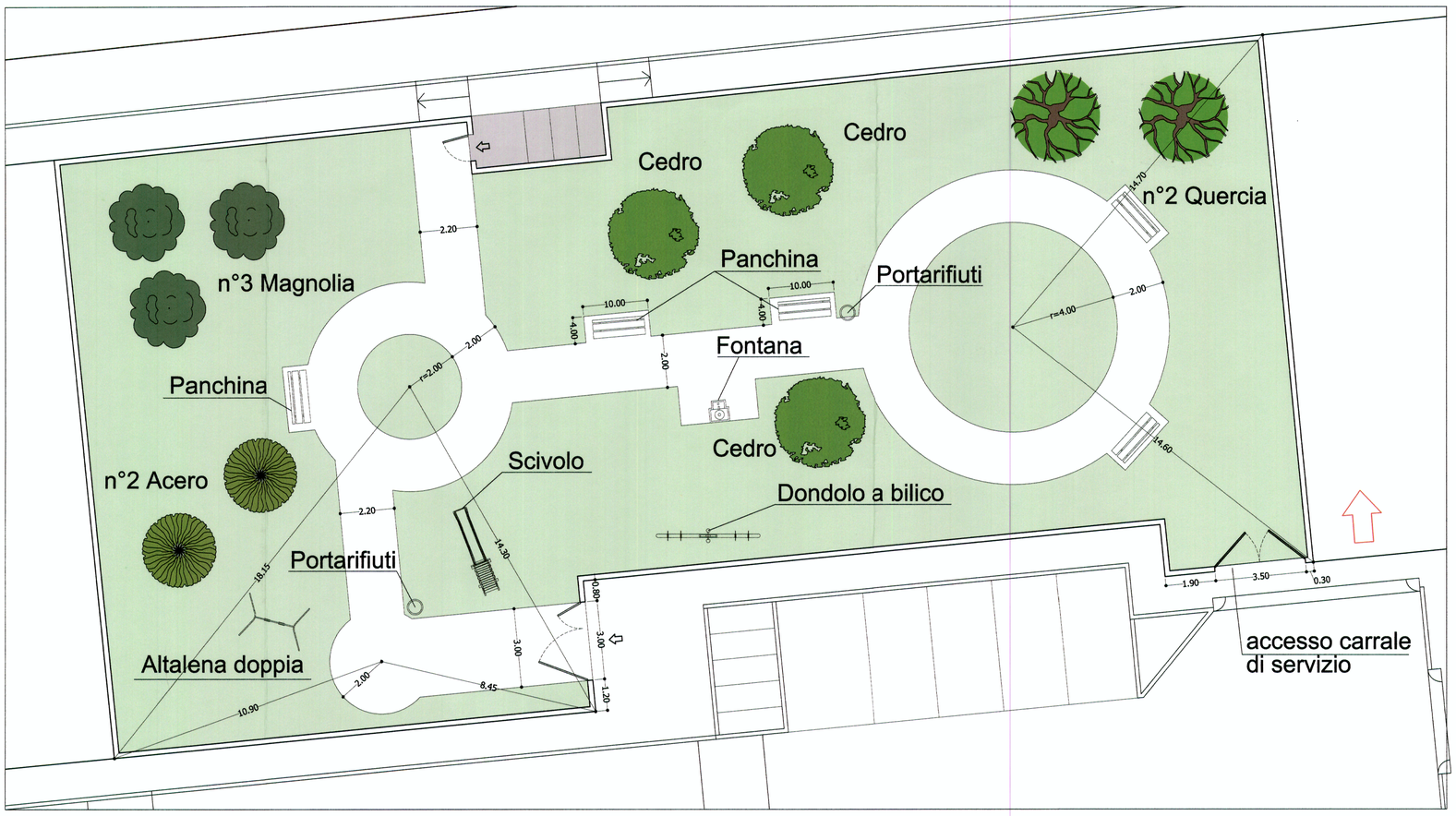

PLANIMETRIA AREA VERDE PUBBLICO (scala 1:25)

COMUNE DI GRASSOBBIO (BG)

LOTTIZZANTI PROPRIETARI:

Berta Mario
Beretta Maria
Sandali Angela
Cagliari Giovanna
Belotti Giuseppe
Dalcorso Alessandro

21 GIU. 2012
PROT. N. 6539

PROGETTO: PIANO DI LOTTIZZAZIONE RESIDENZIALE DEL COMPARTO "C 14"
DENOMINATO :
"LOTTIZZO BERETTA"
IN VARIANTE AL P.R.G. VIGENTE AI SENSI DELL'ART.2 COMMA 2
DELLA L.R. 23 GIUGNO 1997 N°23 e ART.25 della L.R. 11/03/05 n°12

OGGETTO: AREA VERDE PUBBLICO

TAVOLA N.: 27

SCALA: 1:250

CLIENT NUMBER: 1049

AGGIORNAMENTI:		
1	Dic./2010	Aggiornamento
2	Feb./2011	Aggiornamento
3	13/07/2011	Aggiornamento
4	11/01/2012	Aggiornamento
5	07/06/2012	Aggiornamento - Lettera del Comune del 09.03.2012 prot.2573
6		APPROVATO CON DELIBERAZIONE
7		DI CONSIGLIO COMUNALE N° 3 DEL 14-03-2012

Studio Tecnico Arch. Osvaldo Forlani
Viale Europa n. 8 - 24050 Grassobbio (BG) - Tel. 035/525124 - Fax. 035/525124
e.mail: info@studioforlani.it - C.F. FRLSLD52S07M147G - P.I. 00630280162
ALBO ARCH. PROV. DI BERGAMO n. 320

TIMBRO E FIRMA DEL TECNICO PROGETTISTA:

OSVALDO FORLANI ORDINE BERGAMO

SI RISERVA LA PROPRIETA' DEL PRESENTE DISEGNO VIETANDONE LA RIPRODUZIONE SENZA AUTORIZZAZIONE SCRITTA. (Legge 22/04/1941 n. 663)